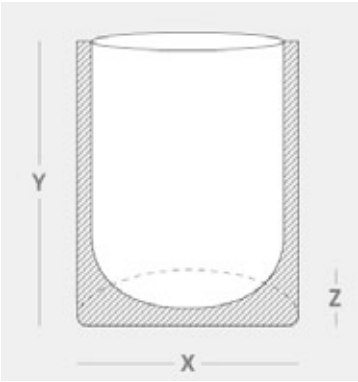

Bolsas de pie (Doy Pack)

Las bolsas de pie son las más solicitadas, ya que tienen la geometría ideal para su exposición en estanterías.
Se fabrican en diferentes materiales: PE transparente, PET metalizado, complejos con una capa de aluminio, etc. Son especialmente interesantes las combinaciones de Kraft con PE o con aluminio, que le confieren un aspecto más tradicional y ecológico, conservando las ventajas de los otros materiales.
Se fabrican con o sin cierre zip para facilitar su reutilización.

Gama bolsas

	Udnidad de medida	Tolerancia									
Capacidad	ml		100	250	500	750	1000	2000	3000	5000	7000
Ancho (X)	mm	+ - 2	85	110	130	160	180	210	250	300	300
Fondo/Pie (Z)	mm	+ - 2	50	65	70	80	90	110	130	160	160
Alto (Y)	mm	+ - 2	145	185	225	270	290	310	335	370	440
Distancia entre ZIP y apertura de la bolsa	mm	+ - 2	25	30	30	35	35	40	40	40	40
Ancho sellado	mm	+ - 2	5	5	5	5	5	5	5	5	5

Compra / caja completa

Laminado de aluminio (12/8/80-150)	uds		5000	3000	2000	1300	1200	800	600	450	200
Otros materiales bajo solicitud (PETMET, Kraft, PE,...)											

omni - PACK

Noi del sucre, 57
08840 Viladecans (Barcelona)
Apdo de Correo 122
Teléfono 93 658 0832
Fax 93 658 2038
info@pack-lab.eu
www.pack-lab.eu